Bodenmontage mit Konsole: Leitungsdurchführung über Erdniveau

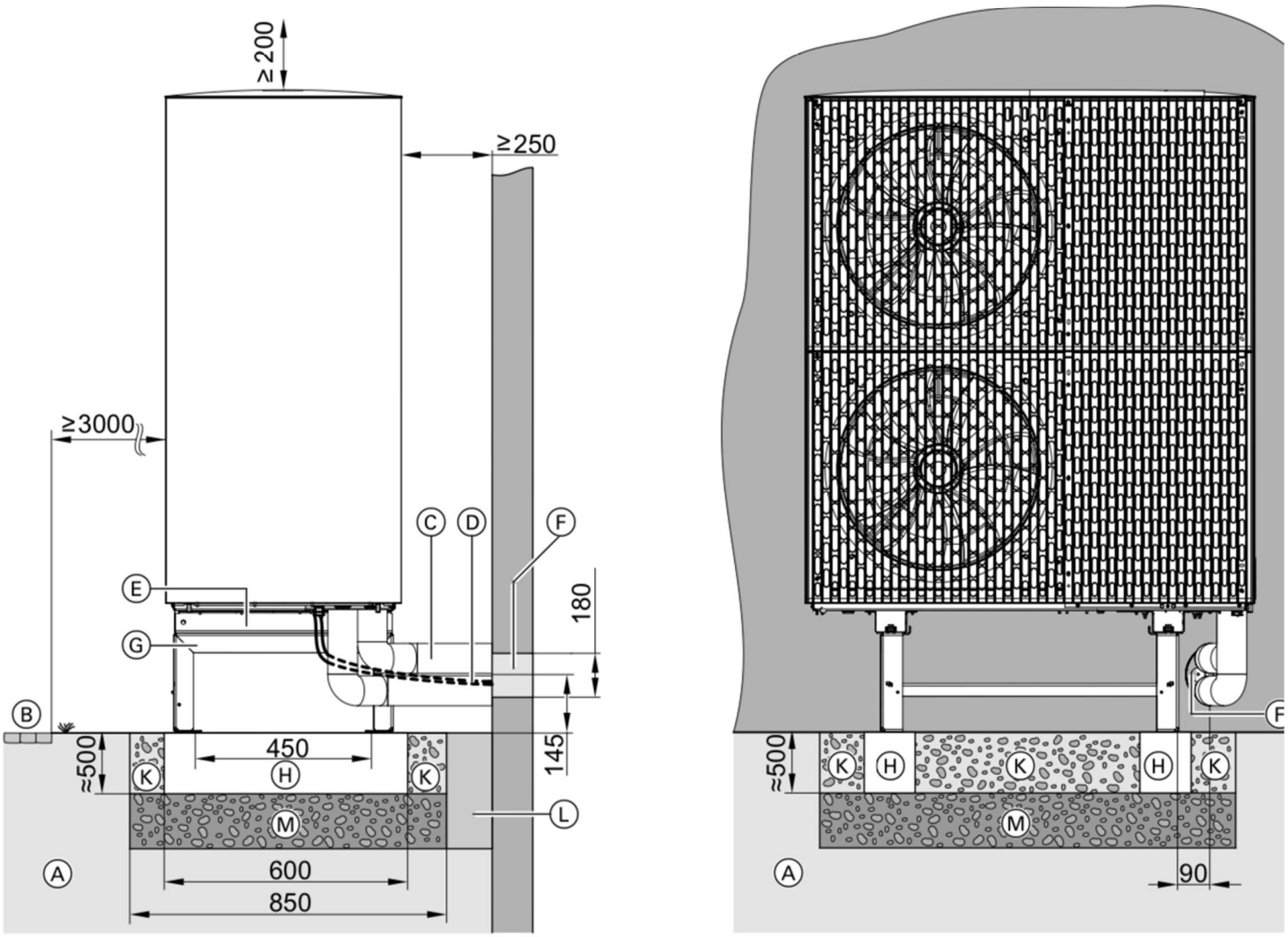

Abb. 17 Max. Wandabstand mit Design-Verkleidung